Scaricatore di Condensa a secchiello Rovesciato
Inverted Bucket Steam Trap

IBT

1/2 ‘’- 3/4 ‘’- 1‘’

Fino a 40 bar
Up to 40 bar

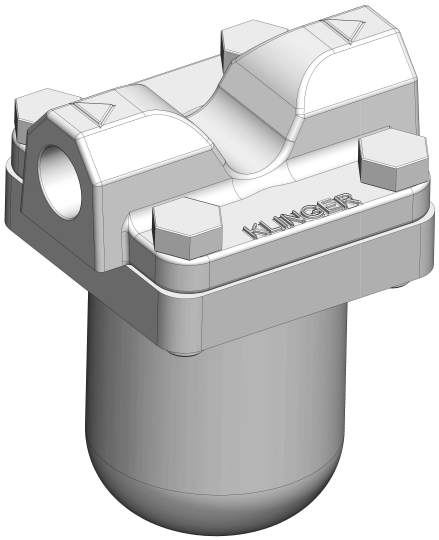

Klinger IBT: lo scaricatore di condensa deve essere scelto e dimensionato tenendo conto delle seguenti caratteristiche:

Pressione massima operativa e pressione massima differenziale, eventuali contropressioni, risalite ecc.

Quantità di condensa da scaricare nelle normali condizioni.

Fattore di sicurezza per la portata, che tenga conto degli avviamenti, criticità del servizio, ecc:
- con flusso continuo adottare un fattore 1,5-2
- con flusso non continuo usare 2-2,5

Klinger IBT: to select and size a steam trap the following factors must be considered:

Maximum operating pressure, and maximum differential pressure, back pressure, condensate lift height, etc.

Maximum quantity of condensate to be discharged under normal operating conditions.

Safety factor for the flow capacity, during the critical start up phase:
- with continuous flow use a factor of 1,5-2
- with non continuous flow use a factor of 2-2,5

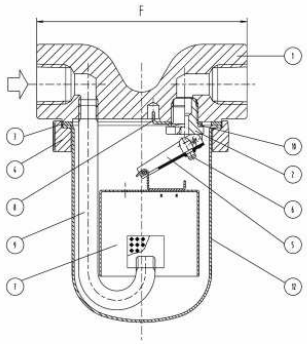

Elenco componenti e materiali/Materials and parts list	
1. Corpo/Body	ASTM A105 N
2. Sede valvola /Valve seat	AISI 420 C
3. Guarnizione/Gasket	KLINGER SIL (asbestos free)
4. Flangia/Loose flange	ASTM A105 N
5. Leva/Lever	AISI 304
6. Otturatore/Valve	AISI 420C
7. Secchiello/Bucket	AISI 304
8. Supporto leva/Lever support	AISI 304
9. Tubo entrata/Inlet tube	AISI 304
10. Molla/Spring	AISI 304
11. Bulloni/Bolts	ASTM A193 B7
12. Coperchio/Cover	AISI 304
Optional	
- Elemento filtrante /internal screen	AISI 304
- Valvola ritegno/Check valve	AISI 304
Altri materiali a richiesta/other materials on request	

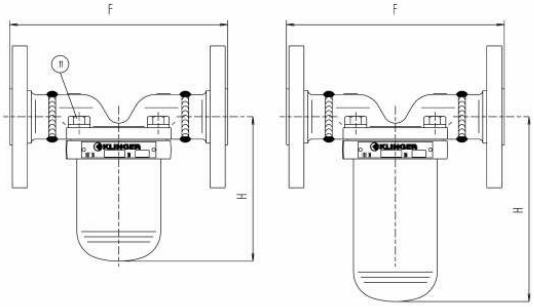

Dimensioni/Dimensions mm		SC	SL	SL
Connessioni/Connections		1/2‘‘-3/4‘‘	1/2‘‘-3/4‘‘	1"
NPT,BSP, SW	F	110	120	120
	H	120	175	175
Flange/Flanges UNI-DIN PN 40	F	170	190	210
Flange/Flanges ANSI 150	F	170	190	210
Flange/Flanges ANSI 300	F	170	190	210
Flange/Flanges ANSI 600	F	190	190	210
Altre connessioni a richiesta/Other connections on request				

KLINGER
trusted. worldwide.

Scaricatore di Condensa a secchiello Rovesciato
Inverted Bucket Steam Trap

IBT

1/2 ‘’- 3/4 ‘’- 1’’

Fino a 40 bar
Up to 40 bar

Capacità di scarico / Flow capacity

Metodo di prova/test method: ISO 7842

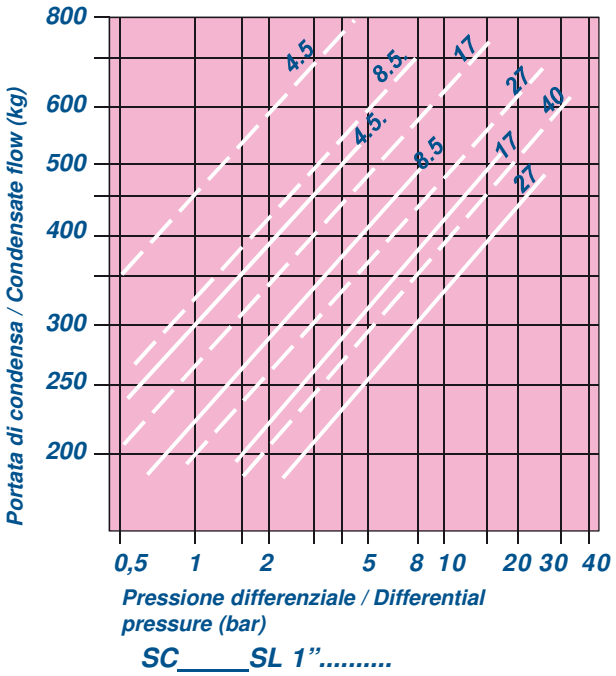

SC_____SL 1”.....

Condizioni massime di esercizio/max working conditions	
SC: Serie corta/Short series	PMA= 40 bar @ 120° C
	PMO = 27 bar
	TMA= 425°C
SL: Serie lunga/Long series	PMA= 50 bar@120°C
	PMO= 40 bar
	TMA= 425° C
Gli scaricatori sono collaudati in accordo a ISO 6948	
Steam traps are tested according to ISO 6948	
Ricambi/spare parts	
Set "A" Gruppo di chiusura / Closing set	2-3-5-6-8-10
Set "B" Secchiello / Bucket	3-7

Pressioni differenziali/Differential pressure	Δ PMX (bar)				
SC Serie corta/Short series	4,5	8,5	17	27	/
SL Serie lunga/Long series	4,5	8,5	17	27	40

Come ordinare

Per ordinare, specificare: modello scaricatore, DN, connessioni, massima pressione differenziale
Esempio: **IBT-SL-1’’_NPT -40 bar**

Per i ricambi specificare se si vuole il set «A» (gruppo chiusura) o set «B» (secchiello), oltre al modello scaricatore e alla massima pressione differenziale

How to order

To order please specify: trap model, DN, connections, maximum differential pressure

Example: **IBL-SL-1’’_NPT -40 bar**

For spare parts specify either set «A» (closing set) or set «B» (bucket), trap model and maximum differential pressure.

Klinger Italy S.r.l.
Via A. De Gasperi, 88
20017 Rho, Milano - Italy
Tel. +39 02 93333.1
Fax. +39 02 93901312
www.klinger.it

Caratteristiche e dimensioni possono essere soggette a modifiche senza preavviso

Design and dimensions could be subject to modification without notice