Illuminatore Led

Led Illuminator

LED

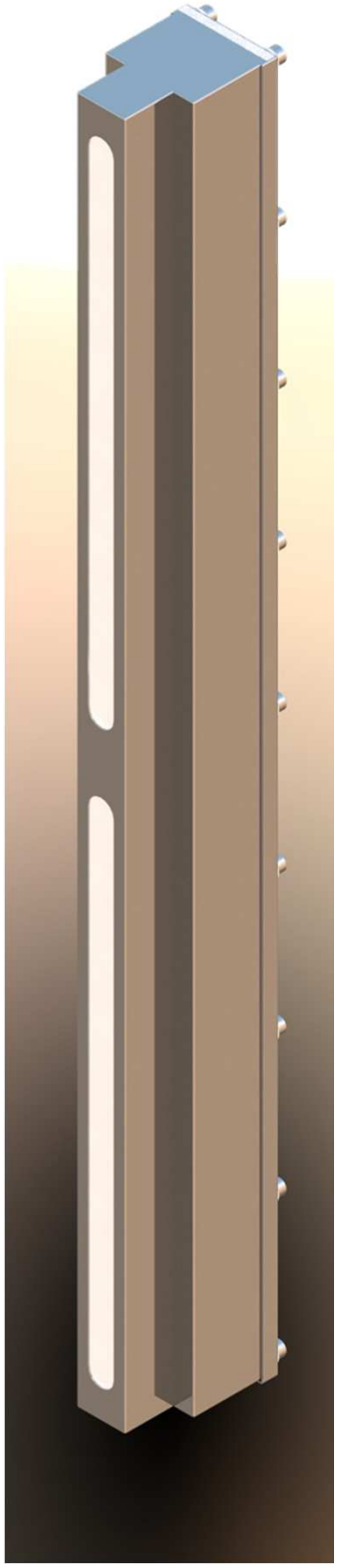

L'illuminatore LED Klinger offre un nuovo design più compatto e fornisce una luminosa più potente e omogenea con un minore consumo energetico.

The Klinger LED illuminator is a new device for the backlight service. This illuminator is brigheter more than a traditional device with a lower energy consuption and compact design.

Materiale	**Material**
AISI 316	AISI 316
Pressacavo M20X1.5	Cable Gland M20X1.5

Caratteristiche	**Features**
Protezione IP 66	Protection IP66
Resistenza umidità 100%	Resistance to humidity 100%
Temperatura 46°	Temperature 46°

Valori in uscita/Output

Trasformatore interno/ Transformer volt	LPH 12v	LPH 24v
Corrente Nominale Nominal Power	1,5 A	0,75 A
Potenza Nominale Power Consuption	18W	18W

Valori in ingresso/Input

Campo di utilizzo/ Voltage	180 – 264 VAC 254 – 370 VDC
Campo di frequenza/ Frequency	47 – 63 Hz

Caratteristiche e dimensioni possono essere soggette a modifiche senza preavviso

Design and dimensions could be subject to modification without notice

Illuminatore Led

Led Illuminator

LED

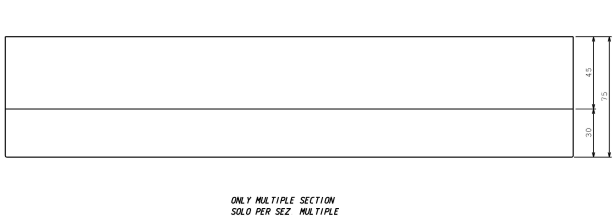

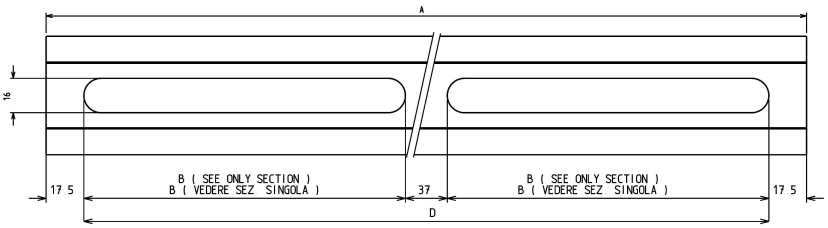

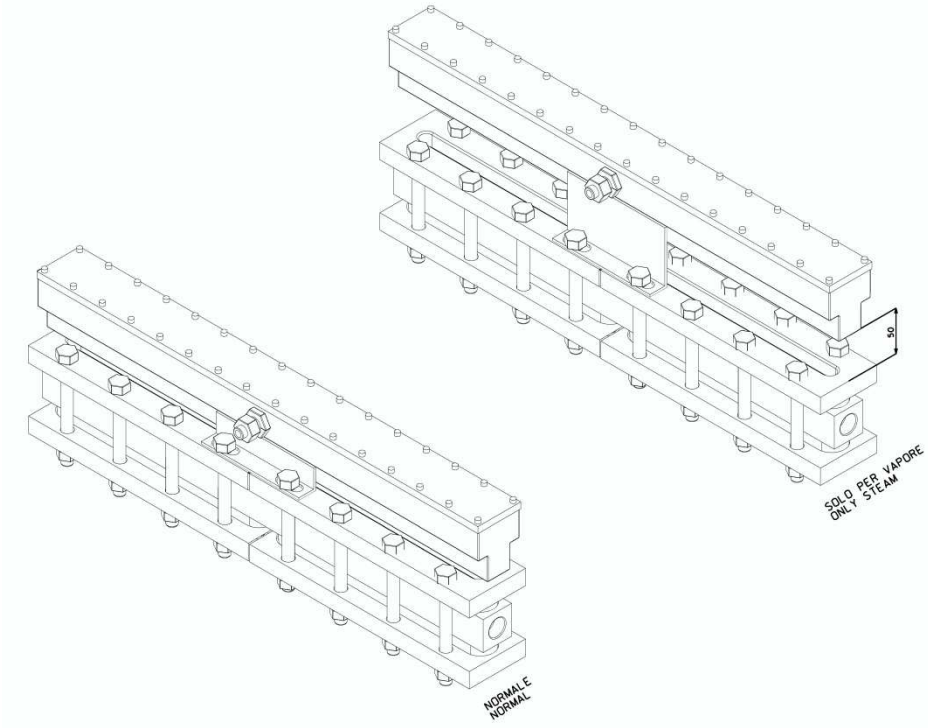

Tipo	*Lungh. Corpo*	*Visibilità singola*	*Visibilità multipla.*
Size	*Body length*	*Single visibility*	*Multiple visibility*
	A	B	D
I	128	93	/
II	153	118	/
III	178	143	/
IV	203	168	/
V	233	198	/
VI	263	228	/
VII	293	258	/
VIII	333	298	/
IX	353	318	/
2 X IV	408	/	373
2X V	468	/	433
2 X VI	528	/	493
2 X VII	588	/	553
2 X VIII	668	/	633
2 X IX	708	/	673
3 X VI	793	/	758
3 X VII	883	/	848
3 X VIII	1003	/	968
3 X IX	1063	/	1028
4 X VII	1178	/	1143
4 X VIII	1338	/	1303

IMPORTANTE: LA MASSIMA TEMPERATURA OPERATIVA DI UTILIZZO DELL'ILLUMINATORE A LED E' di 46°C

IMPORTANT: THE LED ILLUMINATOR IS SUITABLE FOR MAX OPERATIVE TEMPERATURE UP TO 46°C .
IT'S VERY IMPORTANT TO INSTALL AND / OR TO USE THIS DEVICE WITHOUT EXCEEDING THIS VALUE IN ORDER TO AVOID TO DAMAGE THE ILLUMINATOR

Klinger Italy S.r.l.
Via A. De Gasperi, 88
20017 Rho, Milano -Italy
Tel. +39 02 93333.1
Fax. +39 02 93901312
www.klinger.it